モノづくり「技（ワザ）」案内

各社イチ押しの技術と製品

—PR—

切削速度3倍実績も

切削油剤「アクワオイル」

関西化研

コンサルティングメーカーの関西化研（京都府八幡市下奈良宮ノ道6、安井秀樹社長、☎075・982・5180、FAX075・982・4361）は、難加工・難削材の加工で課題を持つ顧客の問題解決に乗り出した。高含水超潤滑型切削油剤「アクワオイル」は、難加工・難削材用の切削油剤で、89年の開発以来好評を博している。油は使いたくないが、従来の水溶性切削油剤では精度・工具寿命が極端に低下して困っているユーザーの問題を解決する。写真はその一例である。

歯切り加工では東名技研との共同開発により、仕上げ面精度は油と同等で工具寿命は2倍以上、切削速度は約1・5倍という驚異的な性能を発揮している。加工速度を3倍以上に上げた実績もある。これらの加工事例はホームページ（HP＝www.aqwaoil.co.jp）に掲載している。

同社は今後、各ユーザーの最適油剤の選定・管理技術などのノウハウをインターネットを通じて提供する。その仕組みは同社HPの油剤カルテに必要事項を入力して送信すると、最適油剤に関する情報がメールで送られてくるというもの。このサービスの利用により、ユーザーは簡単に精度・工具寿命の向上といったメリットを得られる。そのほか、廃液量の大幅削減や職場の安全性確保のための情報も得られる。

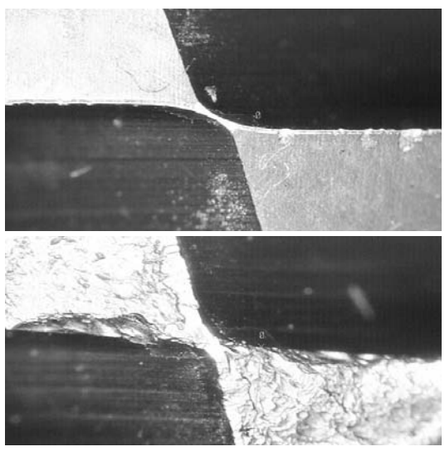

超硬ボールエンドミル先端部の摩耗の比較（上）「アクワオイル」使用時（下）他社のエマルション使用（中村精工提供）

曲線部でも滑らか走行

山崎が搬送システム販売

山崎（大阪府堺市南区三木閉148の1、山崎攻社長、072・297・0168）は、ベルトやチェーン装置を使わず、長距離搬送が可能なフレキシブル搬送システムを販売している。

同システムは、ステンレス製ガイドレールに平たん面とV字傾斜面を設け、それぞれの面に独自仕様のベアリングの外輪外径面を当接させて荷重を受ける機構を採用している。直線レール部はもとより、曲線レール部でも遠心力の影響を受けて位置ずれを起こすことなく、円滑に安定した走行が得られることが特徴。また、直線レールと曲線レールの継ぎ目はなく、組み合わせも自由自在。レールの継ぎ目は直線部通し部分のみで、ジョイント部品とボルトで簡単に継ぐことができる。

用途としては工場内の搬送機器や三次元計測機器、小型搬送ロボット、飲食店内搬送システム、ディスプレー機器などに最適である。現在、同システムを活用した流水利用式マイクロ水力発電システムを開発中である。詳細はホームページ（www.yamazakico.jp）にも記載している。

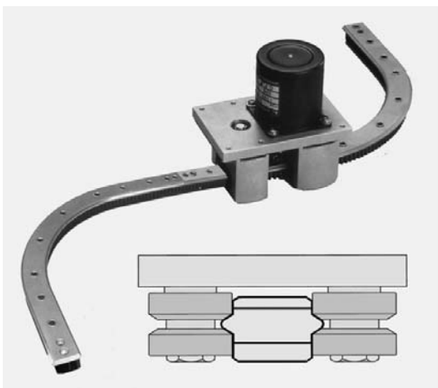

フレキシブル搬送システムの曲線部と機構図

穴あけバリ簡単除去

藤居製作所　各種材料に対応工具

穴あけバリを簡単に取る切削工具が注目されている中、藤居製作所（京都府久世郡久御山町野村村東178の1、藤居隆社長、☎075・631・7370、FAX075・631・7348）が「インナーカットLG型」を発売、好評を博している。

同製品は円筒状の部品にあけた穴の内面に生じるバリを、棒状ホルダーの先端につけたカッターを回転させ削り落とす。

自動車部品や空調機器に組み込まれる金属、エンジニアリングプラスチック、硬質ゴムの各パーツに対応していて、同パーツの内部を通るシリンダーの損傷を防ぐ。

カッターはネジ式で簡単に交換できる。角度も90度（標準）のほか、60度と120度があり、45度から120度までの任意の角度の製作にも対応する。

価格はボール盤に取り付ける本体とホルダー（カッター付き）のセットで5万2800円から7万3900円まで、7種類。本体は共通なのでホルダーだけを買い足すことができる。

また、ホルダーを電動式ドライバーなどに取り付けて手持ちで使用することも可能。

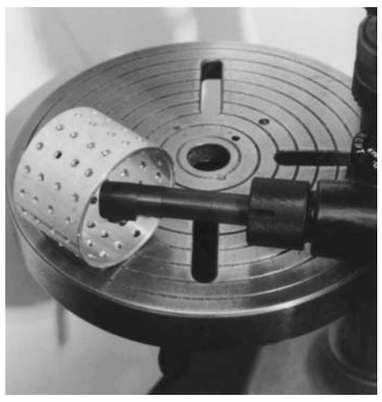

「インナーカットLG型」のカッターはネジ式で交換も簡単

多品種・少量向けに最適

スイス社製曲げマシン販売

うめや

板金機械工具製造販売のうめや（大阪市東淀川区豊里2の16の3、辻正三社長、☎06・6329・0560、FAX06・6326・1766、ホームページwww.i'umeya.com）は、高性能と強い構造で有名なスイス・グレッセル社の日本総発売元として、多品種・少量曲げに適し、耐久性に優れたベンディングマシン「ハンドベンダーHB—20＝写真」と「パイプベンダーRB—15」を発売、好評を博している。

ハンドベンダーは、とくにバー材やフラット材、角材の曲げ加工が簡単に行える。曲げ角度は180度まで自由な調整が可能である。

また、パイプベンダーは、直径6ミリ—18ミリのパイプ曲げ加工ができる。主な特徴は①強度に優れた構造②曲げ加工が正確で容易③多様な加工材料に対応④連続曲げのための材料ストッパー付き—など。付属品も多数用意されており、幅広い業界で使用されている。

高性能で耐久性にも優れる「ハンドベンダーHB－20」

後圧入が容易、効率的

可陽工業　インサート金具販売

可陽工業（堺市堺区住吉橋町1の2の13、角谷勲社長、☎072・222・0323、FAX072・222・1277）は、プラスチックなどで既に成形した製品に、後から圧入もできる純日本製インサート金具「SECAMのスピンサート」を販売、各方面で使用され、好評を博している。

圧入できるため、熱や超音波は不要。強さはタッピンネジ以上を確保できる。後圧入で使用することで、道具なしで容易に金属を樹脂から分離でき、再生や予備成形および在庫が可能となり、出荷までのリードタイムの短縮など、多くのメリットが生じる。標準サイズとしてM2からM6までそろえており、種々の製品に利用できるよう体制を整えている。

同社では、成形の合理化・自動化に大いに役立ち、リサイクルにも適合している「スピンサート」を大阪・日本橋のナニワネジなどから販売している。また姉妹品として回転が不要、挟んで針金などで締め付けるだけでOKの樹脂製緩み止めナット「スッポン」、さらに金属製で強力に全面接触する緩み止めナット「スッポンメタルタイプ」がある。

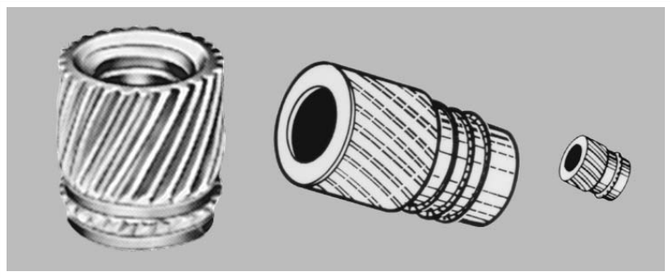

熱や超音波を使わずに成形品に後圧入できるインサート金具「SECAMのスピンサート」

祝う気持ちを友人へ

ホールインワン達成記念像

勘左ヱ門

ホールインワンはゴルファーなら一度は経験したい世界共通のあこがれ。しかし、達成すると喜びと同時に周囲の人に記念品を贈るなど多額の出費の覚悟がいる悪習？に頭を悩ませることに。一方、取引先・友人・世話になった人が達成した時は、心のこもった記念品を贈るよき風習もできつつあり、感謝されているようである。

勘左ヱ門はホールインワンを達成した人への贈り物に白銀色に輝く「ホールインワン達成記念像」を製作、心に残る記念品として好評を得ている。達成の意外性をイメージしたデザインで、ホールインワンの文字が浮かび上がる。高さ20センチ、重さ1・5キログラムの美しい光沢を持つステンレス鋳造彫刻。表にはホールインワンを達成した記念のボールを入れ、裏側には磨き上げられた鏡面プレートに名前、場所、日付、ホール、距離を刻む。

自宅のリビングや会社応接室などに飾れば、ホールインワンの感動をいつまでも持ち続けられ、訪れた人にも一目りょう然。楽しい話に花が咲く。文字彫刻、送料込みで一体2万8000円。注文は勘左ヱ門（堺市西区草部1152、フリーダイヤル0120・70・3666＝平日9—17時、FAX072・275・0063、またはホームページwww.daijoubu.com）まで。

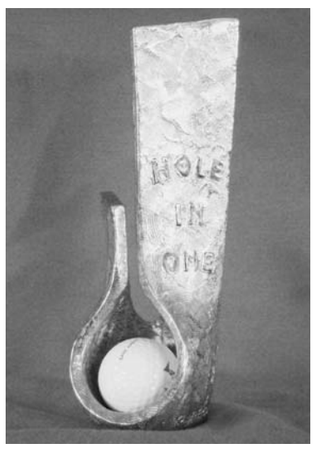

ホールインワン達成記念像は高さ20センチ、美しい光沢のステンレス鋳造彫刻

肌にやさしくツボ刺激

ジェイエムピー　健康ブレスレット販売

ジェイエムピー（大阪府茨木市、塚正喜社長、☎072・697・3030、フリーダイヤル0120・263・365）は、チタン製の健康ブレスレットを販売している。3種類の長さの鎖を組み合わせることで自由に長さが調節できる。価格はゲルマニウムと磁石各6個ずつ入った基本タイプで5万2290円。送料は無料。

同ブレスレットの主材料であるチタンは、水にぬれてもさびない上、金属アレルギーなどの敏感体質への影響も少ない。米国・野口医学研究所（ペンシルベニア州）で臨床試験を行い、品質推奨認定を受けた。

鎖の磁石部分同士をくっつけることで、ブレスレットにして使用する。装飾の少ないシンプルなデザインのため、男女の別なく使えて、仕事場で身につけても違和感がない。鎖はゲルマニウム部分と磁石部分が交互になっており、磁石部分ならどこからでも着脱可能。ゲルマニウムは突起状になっており、ツボを刺激する。

鎖の幅は7ミリメートル、厚さは2・8ミリメートル。基本の長さは16センチ—19センチメートルの範囲での1センチメートル刻みで、重さは約200グラムから。また、追加の鎖をつなぎ合わせれば、手首以外にも装着できる。ネックレスなどとしての使用を希望するユーザーには、使用部位に合わせたサイズの鎖と組み合わせて販売する。

詳細は同社の関連ホームページ（www.yumekobou.jp）へ。

ブレスレットはチタン製で水にぬれてもさびない

3300×7400　6Fプレート加工
平面度、平行度 0.05が可能です
大型 精密金属加工　製缶品の加工もできます。ご相談ください。
従業員募集中
5面加工機使用できる方
[主な設備]
●門型5面加工機（3台）最大加工範囲 W4000×L8250×H2050
●門型平面研削盤 最大加工範囲 W2080×L4200×H900
●門型プレーナ（3台）最大加工範囲 W3000×L7000×H1300
●ラジアルボール盤（2台）
●天井走行クレーン 15t 他8台
株式会社 駒林鉄工所
本社 〒578-0901 東大阪市加納3-13-35 TEL.072(960)0158 FAX.072(965)1790
若江工場 TEL.06(6732)6020 FAX.06(6732)6029　桜町工場 TEL.072(984)5203 FAX.072(982)6106
URL http://www.komabayashi.com/　E-mail info@komabayashi.com

メカニカルシール
搅拌機用 ドライシール（スリーブ式）も製作しています
メンテナンスも御相談下さい
株式会社 ユーコウ産業
〒578-0967 大阪府東大阪市新鴻池町12—33
☎072(963)7700(代) FAX072(963)6336
http://www.yu-kou.net　e-mail info@yu-kou.net

新 Pata・Gun 新・パタガン 回転波動ノズル　特許出願中
耐久性UP! 回転性UP! エアー消費量は従来比の2/3DOWN! それでよりパワフル!
スタンダードタイプ SPG-40
ミニタイプ SPG-25
●強力な波動がすみずみまで到達するため、従来方式よりも水切り・除塵洗浄等の作業には大きな効果が得られます。
●小口径の穴から噴出するエアーが回転振動により拡散されるため、従来の定常流方式よりも少ないエアー（または液体）消費量で広範囲の処理が可能になり、処理時間も短縮できます。
●生産ライン上のビン・缶・プラスチック容器等はもちろん柔らかく変形し易い立体物（袋詰め食品等）にも対応できます。また軽量でスリップ・転倒しやすい物の処理も容易になっています。
●ボディはWカバーで従来品より丈夫になり音も静かになりました。
株式会社 キクチ
〒536-0004 大阪市城東区今福西2-3-5
☎06(6931)0480　FAX06(6931)0213
URL http://www.medas.co.jp　E-mail:info@medas.co.jp

「冷・暖 温度調節機能付」（圧縮エアクーラー）
新マンクーリングシステム
圧縮エアクーラー（No.220H）＋防護服
■特徴
●圧縮空気を冷風と熱風に分離するボルテックスクーラーを使用した温度調節機能付の個人用クーラーです。
●冷暖切換えノブを調節することで、人体に快適な温度環境を創ります。
●高・低温作業場等での冷・暖房用にご使用下さい。
■仕様
防護服サイズ：L、LL
ノズルNo.：220型
供給空気圧力：0.5MPa
空気消費量：460Nℓ/min
温度調節：冷・暖 調節式
新商品
虹技株式会社 トランスベクターグループ
本社 TEL.079-236-3221 FAX.079-236-5432
東京支社 TEL.03-6436-0261 FAX.03-6436-0264 http://www.kogi.co.jp/
総代理店 株式会社 日伝 TEL.06-7637-7000 http://www.nichiden.com/
杉本商事株式会社 TEL.06-6538-2665 http://www.sugi-net.co.jp/

ショートシャンクホルダー
内径用短尺ツールホルダー
特徴
①ホルダー全長は市販品の2/3
ご使用に際しホルダーを切断する必要がありません。
②オイルホール仕様
内部給油方式の為、刃先にクーラントが直接掛かります。
③ビビリに強い設計
ホルダー頭部を偏芯させ、チップ装着部下の肉厚を厚く設計し防振性を大幅に向上させています。
④エンド部に給油用タップ加工
市販品の継手とチューブを使い、簡単にオイルホール仕様の加工が可能です。
⑤シャンク径φ8で最小加工φ9を実現
他社より最小加工径が小さいホルダーです。
⑥独自の低温チッカ処理
ホルダーの精度を維持しながら表面硬度を上げ、刃先位置寸法の安定と工具寿命の向上を図りました。
総発売元 株式会社広真商会
〒537-0001 大阪市東成区深江2-4-17
TEL.06-6971-1800 FAX.06-6974-3318
E-mail:info@koushin-syokai.co.jp
URL:http://koushin-syokai.co.jp
設計・製作 坂本製作所

製缶 組立 加工
小物部品から大物部品まで製缶・溶接・機械加工
組立～出荷まで（トレーラー搬出可）
鉄・アルミ ステンレス
直径3,200 ターニング加工
《一括受注》付属部品のネジ1本より手配を承ります。御社の資材担当者の手間を省きます。
株式会社 SYK23（トスリー）　吊り荷12t可能
http://www4.ocn.ne.jp/~syk23/　E-mail syk23@cronos.ocn.ne.jp
〒578-0921 東大阪市水走1—19—21 TEL.072(960)7323 FAX.072(960)7311

加工から組立まで
大小精密部品、アッセンブリ、一般産業機械、各種省力化機械まで、部品加工から組立作業まで一貫して製作します。
〝信頼に応えるモノづくり〟お気軽にご相談下さい
http://www.nikkenseimitsu.com
日研精密工業株式会社
本社 〒577-0044 大阪府東大阪市西堤学園町2-1-22
TEL.(06)6788-0336 FAX.(06)6789-5800
第2工場 〒577-0037 大阪府東大阪市御厨西ノ町1-1-10
TEL.(06)6789-4965 FAX.(06)6789-4965
E-mail:honsya-nikkense@nikkenseimitsu.com

フォークリフト・ショベルローダー用
デジタル荷重計
デジタル荷重計やアナログ式荷重計、スピード警報装置など安全機器を豊富に取り揃えています。
ロードセンサー　作業者は安全！ 管理者は安心！ 総合的には安価！
写真はデジタル荷重計DLSNタイプにプリンターを接続したものです
白光（ハッコウ）機器株式会社
〒675-0113 兵庫県加古川市平岡町中野581-1
TEL079(437)0630(代)　FAX079(437)0444
www.hakko-kiki.co.jp