紙上カタログ

創造性を発揮する技術と製品

後圧入が容易 効率的

可陽工業　インサート金具販売

可陽工業（堺市堺区住吉橋町1の2の13、角谷勲社長、☎072・222・0323、FAX072・222・1277）は、プラスチックなどで既に成形した製品に、後から圧入もできる純日本製インサート金具「SECAMのスピンサート」を販売、各方面で使用され、好評を博している。

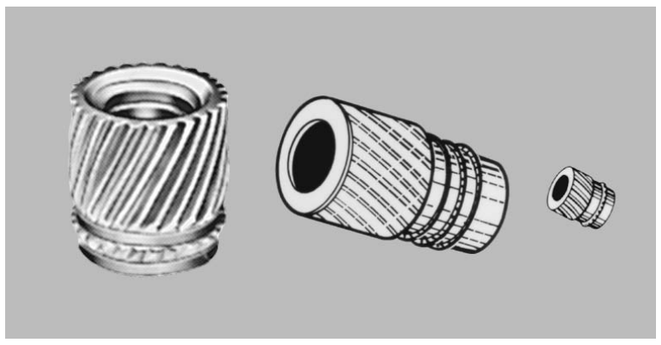

「SECAMのスピンサート」は成形した製品に熱や超音波を使わずに圧入できる

圧入できるため、熱や超音波は不要。強さはタッピンネジ以上を確保できる。後圧入で使用することで、道具なしで容易に金属を樹脂から分離でき、再生や予備成形および在庫が可能となり、出荷までのリードタイムの短縮など、多くのメリットが生じる。標準サイズとしてM2からM6までそろえており、種々の製品に利用できるよう体制を整えている。

同社では、成形の合理化・自動化に大いに役立ち、リサイクルにも適合している「スピンサート」を大阪・日本橋のナニワネジなどから販売している。

また姉妹品として回転が不要、挟んで針金などで締め付けるだけでOKの樹脂製緩み止めナット「スッポン」、さらに金属製で強力に全面接触する緩み止めナット「スッポンメタルタイプ」がある。

1個2000―5000円。特許取得済みで、意匠も登録済み。

ボールネジおよびスベリネジと同じ機能を持つため、精密機械などに最適である。

ホームページのアドレスは、http://www1.ocn.ne.jp/~sanaikk/

Eメールは、sanai@sunny.ocn.ne.jp

東日本地区での問い合わせは三共商事東京営業所（☎03・5289・8251）でも応じる。

安価、バックラッシュゼロ

サンアイ　潤滑油不要「グリップネジ」

サンアイ（堺市堺区北清水町1の4の9、☎072・232・3272、FAX072・227・8559）は、衝撃的な低価格で潤滑油不要、（ネジ）ミゾのがたがないノンバックラッシュを実現した「グリップネジ」を開発、製品化している。

ネジ山にR加工を施した同社製転造ネジとの組み合わせにより滑らかな走行を実現

ネジ山にR加工を施した同社製転造ネジとの組み合わせにより滑らかな走行を実現。低速で大きなトルクがかからない個所にはグリップネジの使用が有効で、ボールネジを使う場合と比べ50％近いコストダウンが可能という。

また、素材は樹脂とステンレスなので、医療や食品機械など油やサビを嫌う所には好適。すき間が生じない構造なので、流量計など流体を利用する機械にも向いている。

送りネジのナット部材は、膨張係数の小さい自己潤滑の特殊樹脂のためすべりが良く、潤滑油は不要。金属製のグリップバネによって締め具合を微調整でき、バックラッシュゼロを実現した。

ネジ径8―16ミリメートルの小径で受注対応し、価格は1万円。

表面粗さと真円度精度に優れた 塑性加工機を発売

日本シンバン

日本シンバン（堺市南区高尾3の220、中辻正一社長、☎072・2872・8781、FAX072・272・8780）は、ワークを回転させて塑性変形加工を行うロール塑性加工機（ローリング転造盤＝写真）を発売、各方面より好評を博している。

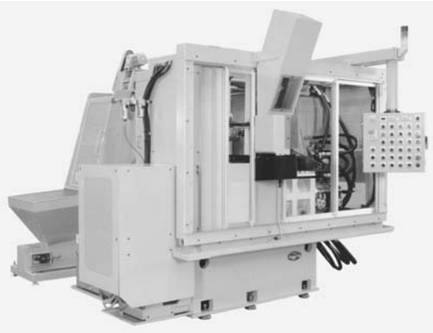

塑性加工は切削加工と異なり、切り粉を出さずにワークを加工できる。

またロール塑性加工機は、ローラープレスによる圧延塑性加工を施すため、ワーク仕上がり面の表面粗さに優れている。さらに他のプレス加工と異なり、ワークを回転させるので、真円度精度が優れている。

回転体であるものは、基本的に加工可能で、同機はマルチプロセスにより複雑な形状をプレス加工するのではなく、1チャッキングのみで加工を終了させる。

加工順序は①オートローダーによりワークを自動チャッキング②ワークをテールストックで加圧し、挟み込む③ワークを両センター押しした状態で、ローラープレスにより転造（塑性加工）④プッシャーによりワークを排出し、アンローダーにて製品を回収―となる。

サイクルタイムはほぼ転造時間に依存。内外径同時に塑性変形をかける加工は、同機の高い剛性と長時間自動運転への信頼性で成立している。

新築や開所の贈り物に

勘左ヱ門　「福のかみ」製作・販売

勘左ヱ門（堺市西区草部1152、フリーダイヤル0120・70・3666、☎072・275・3325、FAX072・275・0063）は毎日見たり手に触れるだけでツキを呼ぶと言われる独創の「福のかみ」を製作している。

「福のかみ」はずっしりとした重みのある地模様入りのステンレス製 上表情のアップ

この「福のかみ」は中空でないずっしりとした重みのある、むくのキラキラと美しく輝いた、地模様入りのステンレス製。大小2種類あり、大きい方は重さ4・6キログラムで3万円。小さい方は重さ1・3キログラムで1万円。

新築・開所祝いの贈り物としては最適な品で、堺市役所でも利用されている。また、自社用や一般家庭用としても「福」を呼ぶ置物として愛用されている。個人の家では玄関、会社では受け付けカウンターに置いて、人の出入りの際、最高の笑顔を鑑賞したり、手を触れて「福」をもらうなどきい方は重さ4・6キログラムで3万円。小さい方は重さ1・3キログラムで1万円。

新築・開所祝いの贈り物としては最適な品で、堺市役所でも利用されている。また、自社用や一般家庭用としても「福」を呼ぶ置物として愛用されている。個人の家では玄関、会社では受け付けカウンターに置いて、人の出入りの際、最高の笑顔を鑑賞したり、手を触れて「福」をもらうなどきい方は重さ4・6キログラムで3万円。小さい方は重さ1・3キログラムで1万円。

新築・開所祝いの贈り物としては最適な品で、堺市役所でも利用されている。また、自社用や一般家庭用としても「福」を呼ぶ置物として愛用されている。個人の家では玄関、会社では受け付けカウンターに置いて、人の出入りの際、最高の笑顔を鑑賞したり、手を触れて「福」をもらうなど、訪れる人や社員にも喜ばれている。さらに、商店は商売繁盛、企業は業績アップする気分になれるとのことで、大切なツキや幸運を与えてくれそうな置物である。

価格は送料・消費税込みで、電話かFAXで申し込みを受け付けている。購入の人には風水の「強運の護符」を贈呈する。ホームページはwww.daijoubu.com

アルミ合金向け切削油

加工時の問題点解決「エバック　AL」

エバーケミカル工業

オーダーメードの金属加工油剤メーカーであるエバーケミカル工業（堺市美原区太井360の11、八木俊衡社長）は、アルミ合金加工の諸問題に対応した水溶性エマルジョンタイプの切削油「エバック　AL」を新発売した。

「エバック　AL」は水溶性エマルジョンタイプの切削油

同社ではユーザーから寄せられたアルミ合金加工での問題点や要望を集約。その結果①面精度の向上を図りたい②長時間加工・保管の際や液溜まり部分に発生する変色をなくしたい③バリ・ムシレが発生すると除去が大変なのでなくしたい④タンク内で油分が分離しにくくしたい⑤スカムの発生をなくしたい―などの要望が多いことが判った。

これらの問題をクリアするために、アルミ合金に特化して開発した切削油が「エバック　AL」。ユーザーテストの結果、良好な成績を得ることができ、今回発売にいたった。

新製品はアルミ合金をはじめ、鋳物を除く炭素鋼、合金鋼、ステンレスにも有効。塩素系・硫黄系極圧添加剤、PRTR法指定化学物質は不使用。非危険物で消防法も非該当である。

問い合わせは電話072・363・2344、FAX072・363・2329まで。

URLはwww.evach.co.jp Eメールはinfo@evach.co.jp

テープ貼りの手作業工程をシーラーで！ 品質向上、コストの削減

ステンレス・アルミ
保護フィルム貼り付け機

新登場

シーラー らくぴた

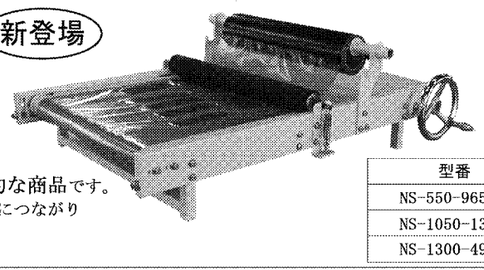

テープ幅500小物タイプ
NS-550-965A
専用カッター付き

ものづくりの町 堺発!! 実用新案

「シーラー らくぴた」は今まで2～3人で行っていた
養生テープを貼る作業が一人でできるようになった画期的な商品です。
手貼りのような気泡の混入や失敗もなく、スピードアップにつながり
コストの削減になります。
板厚も0.15mm～6.0mmまで調節不要で貼り付けできます。

(単位：mm)

型番	幅	長さ	高さ
NS-550-965A	550	965	330
NS-1050-1350A	1050	1350	820
NS-1300-495A	1300	495	820

株式会社ナカノ製作所　株式会社ナカノ
〒587-0065 大阪府堺市美原区小寺394-1
TEL 072-369-3505　FAX 072-369-3506
JAB CM002
弊社ホームページにて動画で見れます
http://www.nakano-seisakusho.co.jp
e-mail nakano-kodera@tulip.ocn.ne.jp

安全性をモットーに
高品質で信頼ある製品を開発しております

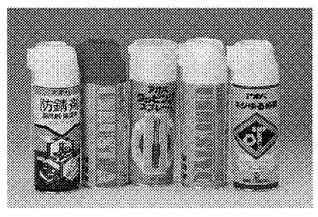

防錆剤
アオバアンラストスプレー
アオバ無臭防錆剤スプレー
アオバアンラステックNA191Aスプレー
切削油
アオバタッピングスプレーA
アオバカットXLスプレー
アオバアルミカットスプレーL
アオバ銅カットスプレーU
放電加工機用
各種フィルター・防錆剤
イオン交換樹脂・除錆剤
ダイヤモンドダイス
給電ダイス・給電子

化学を通じて明日のために
青葉化学工業株式会社
本社 〒590-0982 堺市堺区海山町1丁1-2 TEL072-233-3421㈹ FAX072-227-4674
東日本営業所 〒275-0011 千葉県習志野市大久保4-9-5 TEL047-474-6231 FAX047-478-6372

匠・斬・削

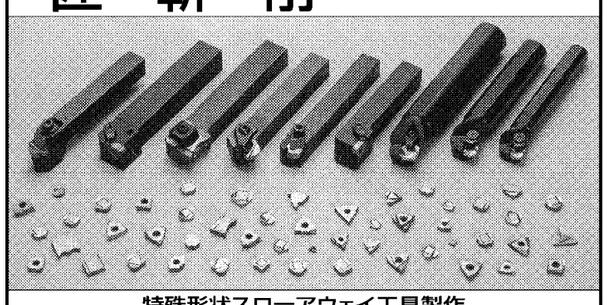

特殊形状スローアウェイ工具製作
株式会社 ツール オカブジ
〒590-0941 堺市堺区材木町西1-1-5
TEL(072)229-0461
FAX(072)229-3132

産業機械を支える バリエーションに富む商品

玉軸受　ユニット

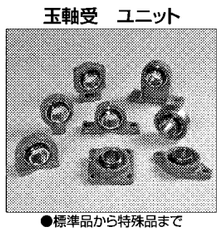

●標準品から特殊品まで

ASAHI

エアクラッチブレーキ

●小型から大型まで

直線運動機器

●用途に応える豊富な機器

旭精工株式会社
本社・工場 〒593-8324 堺市西区鳳東町6丁570番地1
TEL(072)271-1221　FAX(072)273-0058
■東京支社 TEL(03)3471-9441 ■名古屋支社 TEL(052)211-3001
■大阪支社 TEL(06)6583-3731 ■西日本支社 TEL(093)551-3081
■北日本支店 ■広島支店 ■静岡営業所 ■金沢営業所 ■四国営業所
ISO 9001 ISO14001 JQA-1973 JQA-EM4783
URL http://www.asahiseiko.co.jp

アリ型スライドいろいろ

MA型

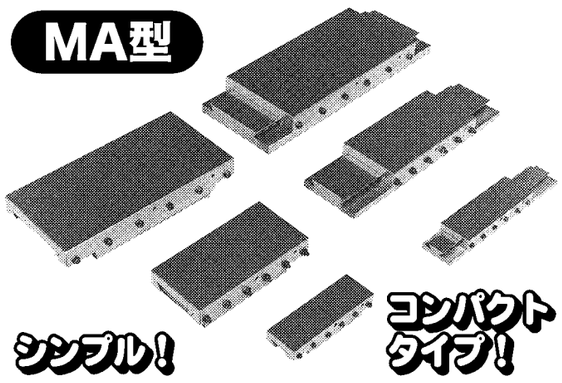

シンプル！　コンパクトタイプ！

株式会社 三木スライド
http：//www.mikislide.com
〒591-8011 大阪府堺市北区南花田町43-3
E-mail：info@mikislide.com
☎072(255)2330(代)　FAX072(252)6637

最大5000φまでOK！

＊納期迅速

大口径フランジ
●自社設備で一貫製作致します

〈主要設備〉
NCターニング　5台
1500tonプレス　2台

日本水道協会検査工場

●上水道ネックフランジ ●ベンディングローラー巻きフランジ
●鍛造製・ステンレス製フランジ ●その他特殊鋼フランジ

鋼管継手のトップメーカー

株式会社 上田中製作所
本社/〒586-0038 大阪府河内長野市上原西町1-3 ☎0721(54)5921 FAX0721(54)5937
http://www1.biz.biglobe.ne.jp/~uetanaka/ E-mail:uetanaka@msj.biglobe.ne.jp

Victor VANCO　（根来鉄工所　提携商品）

フライスチャック

マシニングセンター・フライス盤・
ボール盤・スロッター・歯切り盤・
割出台等に最適！

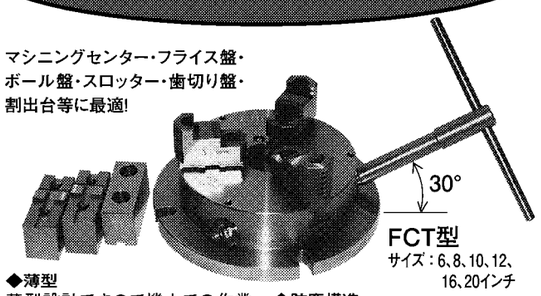

30°

FCT型
サイズ：6、8、10、12、16、20インチ

◆薄型
薄型設計ですので機上での作業範囲が広くなります。
◆テーブル上でも操作簡単
ハンドルの差し込み角度を30度と傾けているのでテーブル上でハンドル操作ができます。
◆防塵構造
本体とスクロールのかん合部に独特のテーパーシール構造を採用して防塵機能を高めています。

Victor Kobayasi CHUCKING TOOLS
小林鉄工株式会社
〒590-0531 大阪府泉南市岡田3－9－4
TEL072-483-2533　FAX072-483-4391
http://www.chuck.co.jp

難加工歓迎 大型横中ぐり導入

素材から製缶・機械加工・検査
組み立てまで一貫生産できます

豊富な技術力と総合力により、多彩なユーザーニーズに
素早く対応できる体制を整えています。

■設備（主要工作機）　敷地：5300m²　工場：3000m²

B　T	倉敷機械 野村製作所	φ110×1500×2000(3台) φ110×1200×1500
フロアー型	品田 WETZEL	φ130×2000×3000 φ125×1800×3500
門型	新日本工機	2100×4300
門型五面	三菱重工	2500×5000
横型DH80	三菱重工	800×800
NC旋盤	大日金属	φ1600×4000 φ1200×1500
ラジアルボール盤	新日本工機	φ90×3000(他2台)
横ボール盤	大隈	φ85×1300×1300 その他

中ぐり主軸の直径 φ130mm
X軸移動量 3000mm
Y軸移動量 2000mm
Z軸移動量 1300mm
W軸移動量 650mm
テーブルサイズ 1600×1800mm
工作物許容質量 12000kg

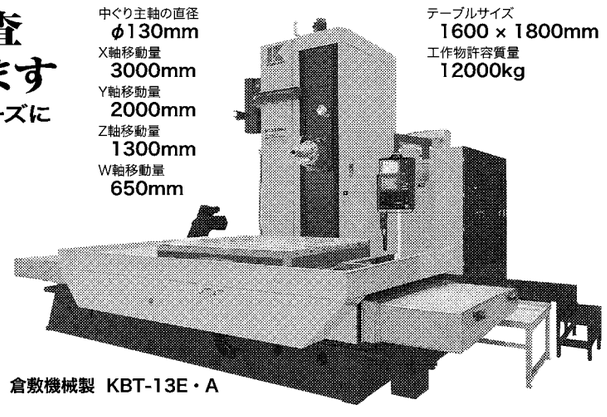

倉敷機械製 KBT-13E・A

光陽精機株式会社
本社・岸和田工場　〒596-0013 大阪府岸和田市臨海町20-21（担当／業務部：高橋）
TEL.072-438-0571㈹　FAX.072-438-0522

究極の後圧入
インサート金具
SECAMのスピンサート インサートエース
M1.4～M6.0
成型の合理化・自動化に
熱も超音波も不要。強さは、タッピンねじ以上!!
道具なしで金属と樹脂を分離できます。

リサイクル適合品

純日本製

お問合せはFAXで… FAX072(222)1277
製造元 可陽工業株式会社
〒590-0973 堺市堺区住吉橋町1丁2番13号

連続熱処理（焼準：焼入、焼戻）
オーステンパー

ニーズに合った品質と、ニーズに合った短納期と、ニーズに合った打痕発生防止で日本一を目指し頑張っています。
熱処理でお悩みのお客様はお問い合わせください。

ISO 9001：2008 認証取得
登録番号 JQA-QM6868

三洋金属熱錬工業株式會社
〒587-0061 大阪府堺市美原区今井348の1
☎(072)361-5711(代)　FAX(072)361-5578
(ホームページ)http://www.sanyounetsuren.com/
(E-mail)info@sanyounetsuren.com